ecos systems

FICHE PRODUIT



Nom du produit : ecos key 360
Référence : 109.000.211

L'ecos key 360 est une armoire intelligente qui sécurise les clés de votre organisation, les gère électroniquement et surveille leur accès.

Les caractéristiques de pointe, telles que l'écran couleur haute résolution de 7 pouces et le logiciel plug-and-play, rendent l'armoire à clés ecos très conviviale et simple d'utilisation.

Son système entièrement modulaire s'adapte aux besoins de votre organisation et permet de gérer différentes quantités de clés, de méthodes d'accès et bien d'autres choses encore.

CARACTÉRISTIQUES

- Accès aux clés 24/7
  par les personnes autorisées
- Historique complet
  avec traçabilité par clé et par utilisateur
- Écran couleur tactile 7"
  avec logo client personnalisable
- Boîtier mono-bloc
  avec unité de contrôle intégrée
- Administration des clés et des utilisateurs du système
- Exvolutif par l'activation d'emplacements supplémenbtaires sans l'intervention d'un technicien
- Batterie de secours d'une autonomie de 24 heures
- Déverrouillage d'urgence
  sans outils
- Facilement connectable
  avec les systèmes à casiers ecos

OPTIONS

Connectivité du logiciel

♦ ecos care (hébergé) ♦ En réseau ♦ Autonome

Méthodes d'accès


Code PÏN


Badge HF


Badge HF+LF



Personnalisé


QR-code


Biométrie


Veine


Reconnaissance faciale

Options de sécurité renforcées

♦ Autres batteries possibles (par 24 heures d'autonomie)

♦ Alarmes par fil disponibles (4 relais à contact sec)

Options d'utilisation améliorées

Porte

♦ Transparente (polycarbonate)



♦ Pleine (acier inoxydable)



Densité des positions

♦ Standard (360)



DESSINS TECHNIQUES (cm)

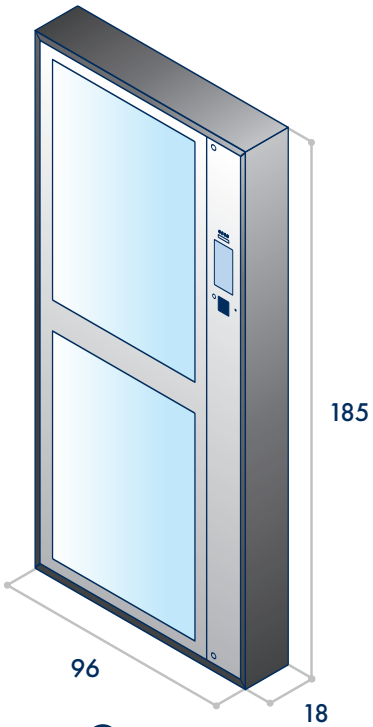

115-131 KG

Trous de perçage & alimentation électrique

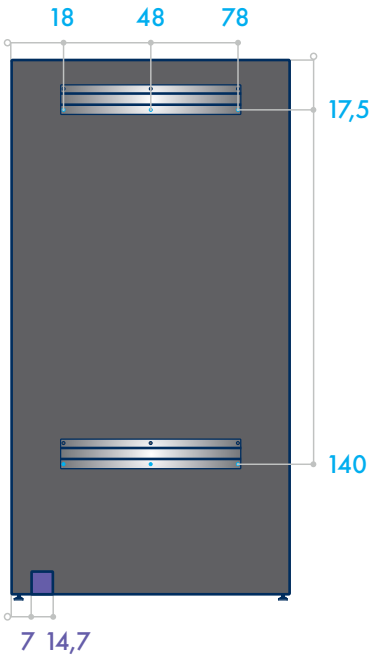

Positionement optimal

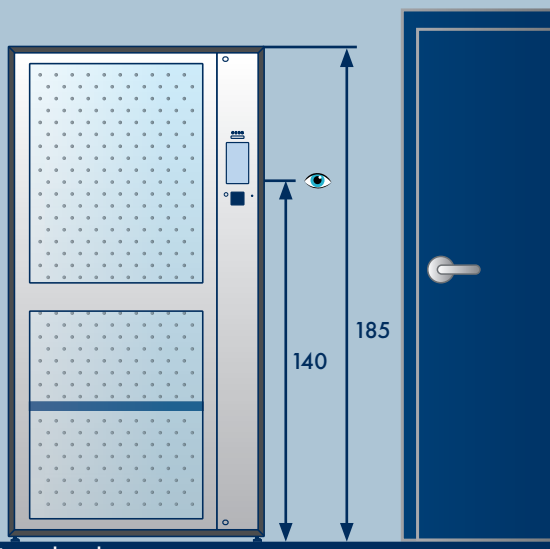

Tutoriel vidéo

INFORMATIONS TECHNIQUES

Propriétés physiques	
Poids	115 kg (entièrement déverrouillé) à 131 kg (entièrement verrouillé)
Dimensions (LxHxP)	96 cm x 185 cm x 18 cm
Matériaux	Acier inoxydable et acier revêtu par poudre jusqu'à 1,5 cm d'épaisseur
Couleur	RAL 7016
Capacité	De 280 à 360 clés ou trousseaux
Temp. opérationnelle	-20°C to +50°C
Utilisation en extérieur	Protégé avec abri, ne convient pas à la pluie directe, IP44
Méthode de montage	Posé au sol et fixé au mur
Propriétés électriques	
Alimentation	Entrée: 100-240 V AC, sortie: 13.8 V DC
Consommation	35 W Max.
Batterie de secours	DC 12 V 7.5 Ah - plus de 24 heures
Sécurité informatique	
Cryptage	HTTPS TLSv1.3, AES256, RSA2048bits minimum, communication interne ECC SHA256
Certifications	
CE, FCC, CSA, ROHS, ISO9001, ISO27001, ISO 14001	