ecos systems

DATENBLATT

ecos key 280 ist ein intelligenter Schlüsselschrank, der die Schlüssel Ihrer Organisation sichert, elektronisch verwaltet und deren Zugang überwacht. Modernste Funktionen wie ein hochauflösender 7"-Farbbildschirm und eine Plug-and-Play-Software machen den ecos Schlüsselschrank besonders benutzerfreundlich. Das vollständig modulare System erlaubt die Anpassung an die Bedürfnisse Ihrer Organisation, indem es verschiedene Schlüsselmengen, Zutrittsmethoden und vieles mehr berücksichtigt.



Produktname: ecos key 280
Artikelnummer: 109.001.120

EIGENSCHAFTEN

- 24/7 Schlüsselzugriff durch autorisierte Personen
- Vollständige Historie mit Protokollierung pro Schlüssel/Benutzer
- 7" Touch-Farbbildschirm mit anpassbarem Kundenlogo
- Unibody-Gehäuse mit integrierter Steuereinheit
- Schlüssel- und Benutzerverwaltung am System
- Erweiterbar durch Steckplatzaktivierung ohne Technikereinsatz
- Batterie-Backup für 24 Stunden
- Notentriegelung ohne Werkzeug
- Leicht anschließbar mit ecos Schließfachsystem

OPTIONEN

Software-Anbindung

♦ ecos care (gehosted) ♦ On-Premise ♦ Stand-Alone

Zugangsmethoden


PIN-Code


RFID


Dual-RFID



Kunden-spezifisch


QR-Code


Fingerprint


Fingervenen


Gesichts-erkennung

Erweiterte Sicherheitsoptionen

♦ Weitere Batterien möglich (jeweils 24 Stunden)

♦ 4 potenzialfreie Kontakte für Alarme

Erweiterte Benutzerfreundlichkeitsoptionen

Tür

♦ Durchsichtig (Polycarbonat)



♦ Blickdicht (Edelstahl)



Dichte der Steckplätze

♦ Standard (280)



TECHNISCHE SKIZZEN (cm)



Bohrlöcher & Stromanschluss

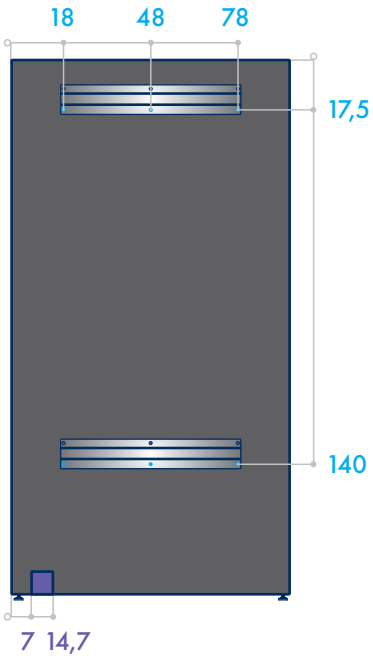

Optimale Platzierung

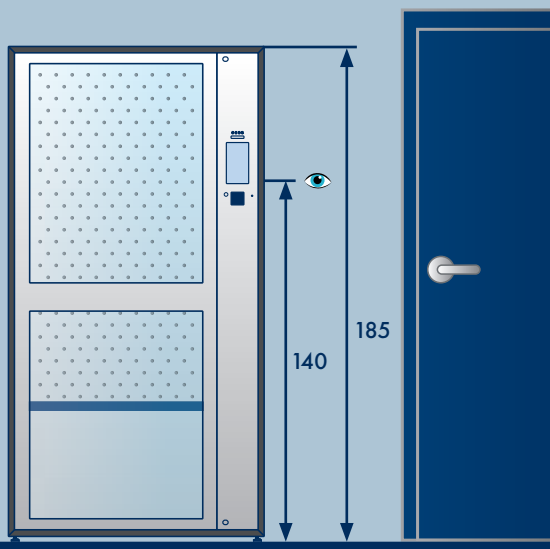

Montagevideo-anleitung

TECHNISCHE INFORMATIONEN

Physikalische Eigenschaften	
Gewicht	107 kg (völlig unverriegelt) bis 125 kg (völlig verriegelt)
Dimensionen (BxHxT)	96 cm x 185 cm x 18 cm
Materialien	Edelstahl und pulverbeschichteter Stahl bis zu 1,5 cm Dicke
Farbe	RAL 7016
Kapazität	Von 240 bis 280 Schlüssel/Schlüsselbunde
Betriebstemperatur	-20°C to +50°C
Außeneinsatz	Geschützter Außenbereich, nicht für direkten Regen geeignet, analog IP44
Montageart	Stehend
Elektrische Eigenschaften	
Stromversorgung	Eingang: 100-240 V AC, Ausgang: 13.8 V DC
Stromverbrauch	35 W Max.
Batterie-Backup	DC 12 V 7.5 Ah - bis zu 24 Stunden
IT-Sicherheit	
Verschlüsselung	HTTPS TLSv1.3, AES256, RSA2048bits mindestens, interne Kommunikation ECC SHA256
Zertifikate	
CE, FCC, CSA, ROHS, ISO9001, ISO27001, ISO 14001	